Sede legale:
P.L.P. LIQUID SYSTEMS s.r.l. Via Kennedy, 6
29017 Fiorenzuola d'Arda (Piacenza)
P.IVA/CF 01373620333

Sede operativa:
P.L.P. LIQUID SYSTEMS s.r.l. Via 1° Maggio, 4 - 29018 Lugagnano Val d'Arda (Piacenza)
Tel. +39.**0523.891.629** | Fax +39.0523.891.013
info@plp-liquidsystems.net | **www.plp-liquidsystems.net**

Dosaggio in continuo | Continuous dosage

MICRODOSATORE LIQUIDI PIM.ELT | LIQUIDS MICRO-DOSER PIM.ELT

Il sistema di dosaggio PIM.ELT, è il metodo più affidabile, pratico e multifunzionale per dosare additivi liquidi in piccole quantità, è idoneo per il dosaggio di acidi, enzimi, coloranti, stabilizzanti, additivi alimentari, chimici...
Consente di prelevare il liquido da dosare direttamente dal contenitore di stoccaggio e di effettuare il dosaggio in continuo, in modo proporzionale o a batch.

Dosaggio in continuo : Al segnale di abilitazione, che può essere dato manualmente dall'operatore oppure da un consenso esterno, la pompa inizia ad erogare il quantitativo pre-impostato dall'operatore.
Mantenendo in memoria i dati totalizzati.
Dosaggio in continuo proporzionale : questa funzione viene utilizzata quando il dosaggio dell'additivo deve essere regolato in modo proporzionale al passaggio di un prodotto principale (questo può essere solido o liquido) ed il segnale può provenire da un misuratore di portata, un nastro, una coclea...
L'elettronica regola la portata dell'additivo in percentuale al prodotto principale e il dosaggio si arresta quando si arresta il passaggio del prodotto.
Sull'elettronica vengono visualizzate le portate istantanee di tutti i prodotti, con le varie unità di misura. Mantenendo in memoria tutti i dati totalizzati.
Dosaggio a batch : è possibile impostare una totalizzazione del prodotto in modo da fermare il dosaggio al suo raggiungimento. Il batch del totale pre-impostato, può far riferimento all'additivo oppure al prodotto principale.

La versione standard è idonea per un dosaggio fino a 200 lt/ora ed è costituita da una pompa a micro-ingranaggi a trascinamento magnetico, un sensore di flusso dell'additivo e l'elettronica di dosaggio. L'alimentazione è 220v monofase.
Su richiesta è possibile aumentare le prestazioni e dosare fino a 3 additivi contemporaneamente.

The PIM.ELT dosing system is the most dependable, practical and multifunctional method for dosing liquid additives in small quantities, it is suitable for dosing acids, enzymes, colorants, stabilisers, food additives, chemicals...
It permits the liquids to be dosed directly from the storage container and to carry out dosing in continuous, proportional or batch mode.

Continuous dosage : When receiving the enabling signal, which can be given manually by the operator or by an external authorisation, the pump starts to distribute the pre-set quantities set by the operator, maintaining the data totals memorized.
Proportional continuous dosage : this function is used when the additive dosage must be controlled in a manner proportional to the passage of the principal product (this may be solid or liquid) and the signal may originate from a delivery rate measurer, a conveyor belt, a screw feeder...
The electronics control the delivery rate of the additive as a percentage of the principal product, and the dosage is halted when the passage of the product is stopped.
The electronics unit displays the instantaneous delivery rates of all the products, with the various units of measurement, maintaining all the totals data memorized.
Batch dosage : it is possible to set product total in such a manner as to stop the dosageonce the set total is dosed.
The batch of the preset total may refer to the additive or the principal product.
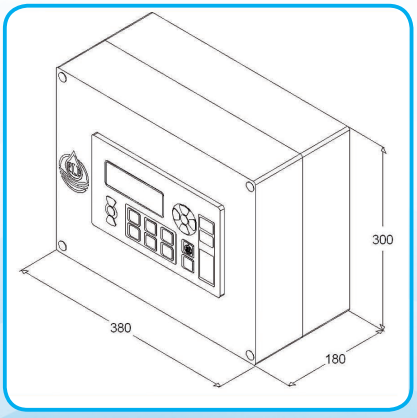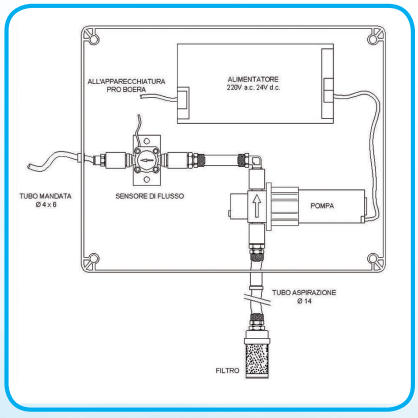
The standard version is suitable for a dosage up to 200 L/hr and is made up of a magnetic transmission micro-gear pump, an additive flow sensor and the dosage electronics. It is powered by single phase 220v.
On request, it is possible to increase the specification to enable dosing of three additives simultaneously.